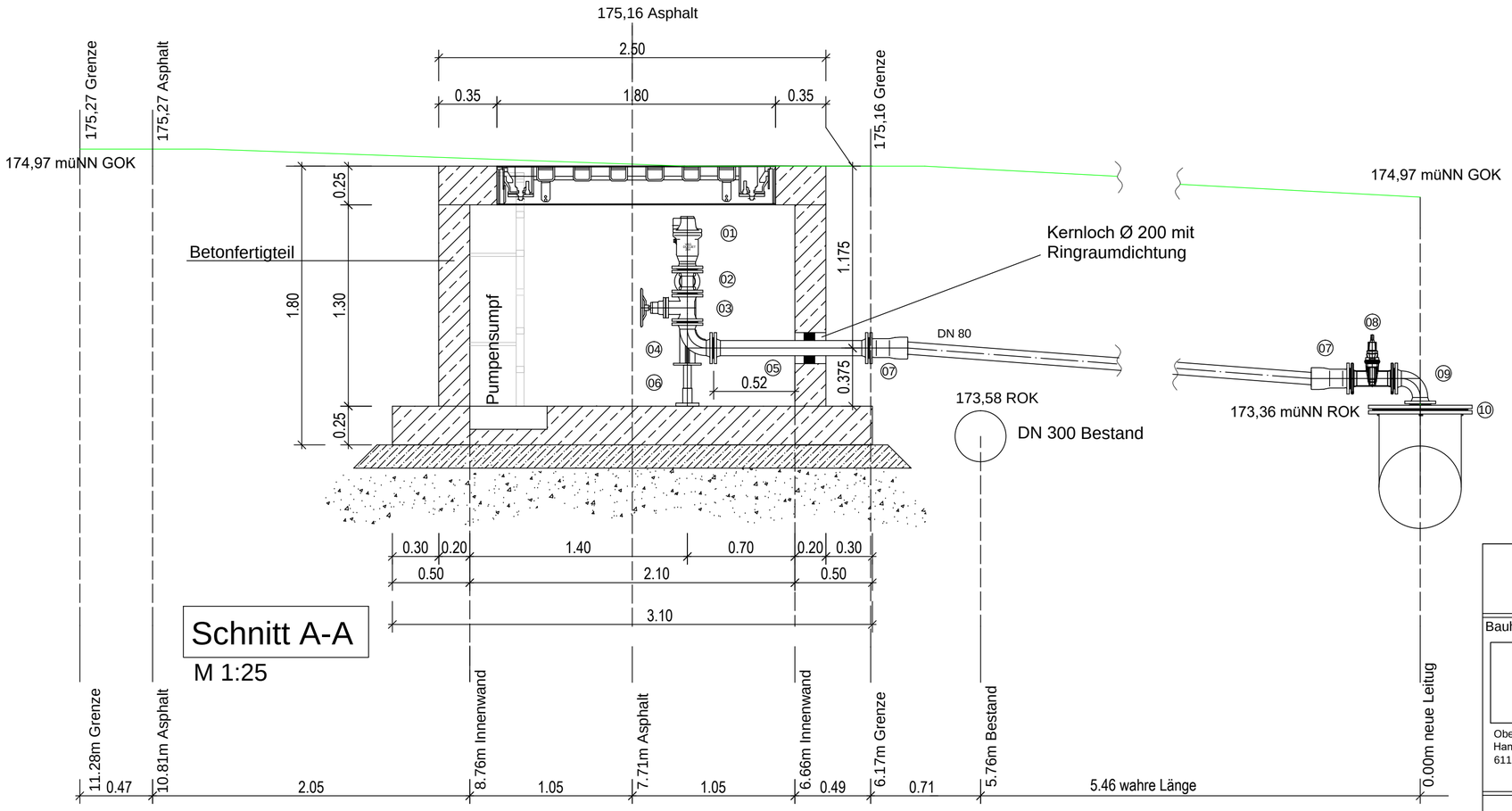

Schnitt A-A

M 1:25

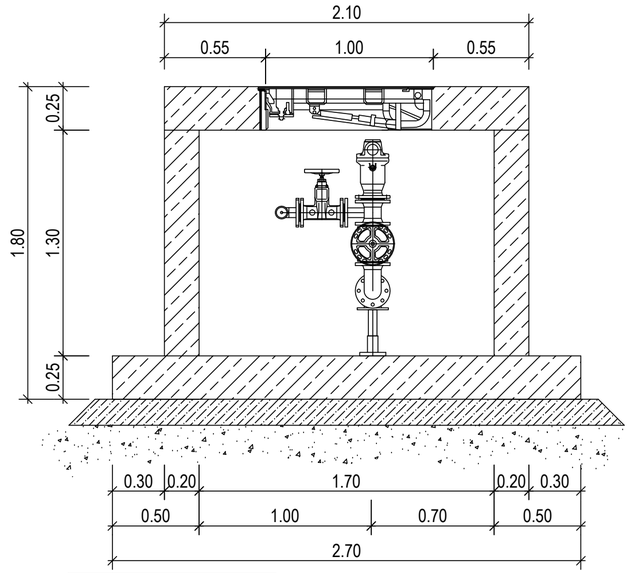

Schnitt B-B

M 1:25

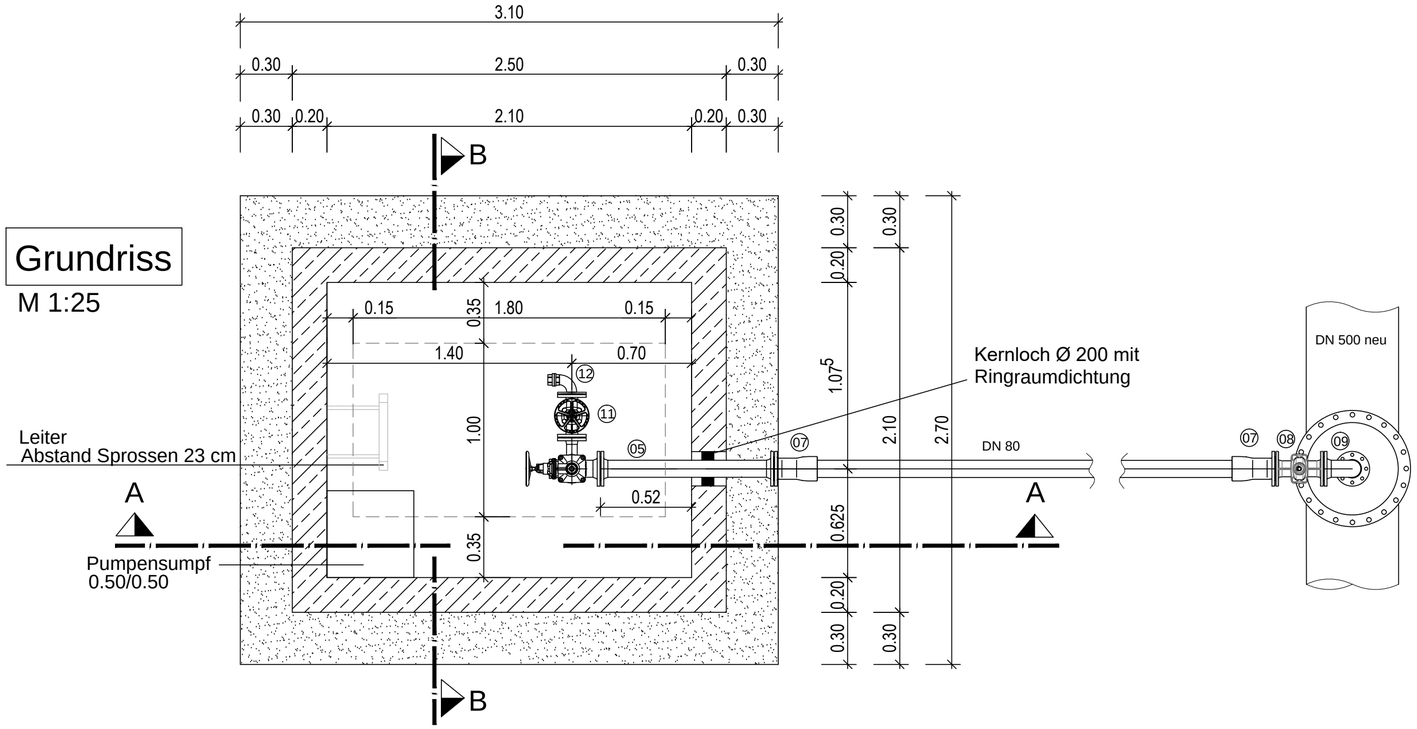

Grundriss

M 1:25

Legende

01 VAG Duojet DN 80
02 T 80/50, l=150mm, Lieferung durch AG
03 Schieber DN 80, kurz
04 N-Stück DN 80
05 FF 80/1000
06 VA-Stütze, höhenverstellbar
07 EU DN 80
08 Schieber DN 80
09 Q-Stück DN 80
10 X-Stück DN 500/80
11 Schieber DN 50
12 X DN 50 gebohrt auf 2" Bogen 90° 2" Storz C

GENEHMIGUNGSPLANUNG

Bauherr:
Oberhessische Versorgungsbetriebe AG
Hanauer Straße 9-13
61169 Friedberg (Hessen)

Planung:
Oberhessische Versorgungsbetriebe AG
Abteilung WP
OVAG-Straße 21
35410 Hungen-Inheiden

Planung:
Pfannmüller Bauingenieur GmbH
Bergstraße 13
63755 Alzenau

Neubau einer Trinkwasserleitung DN500 zwischen Hungen und Lich

Lageskizze:

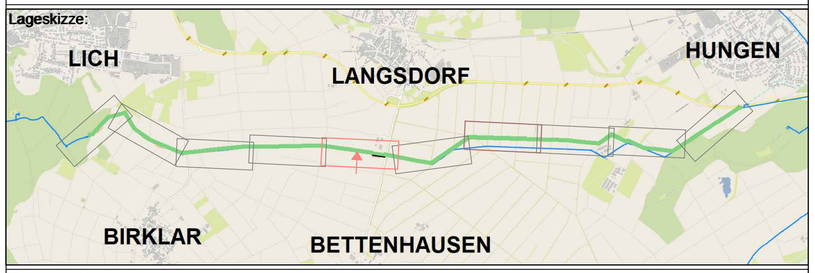

Planbezeichnung:

Luftventilschacht neu 3
Stationierung 3886.41
Grundriss, Schnitt A-A + B-B

Blatt Nummer:
Maßstab: 1:25

Vermerke:

	Datum	Name/Stempel
Bearbeitet		
Geprüft		
Freigegeben		

Änderungen:

Index	Änderung	Datum