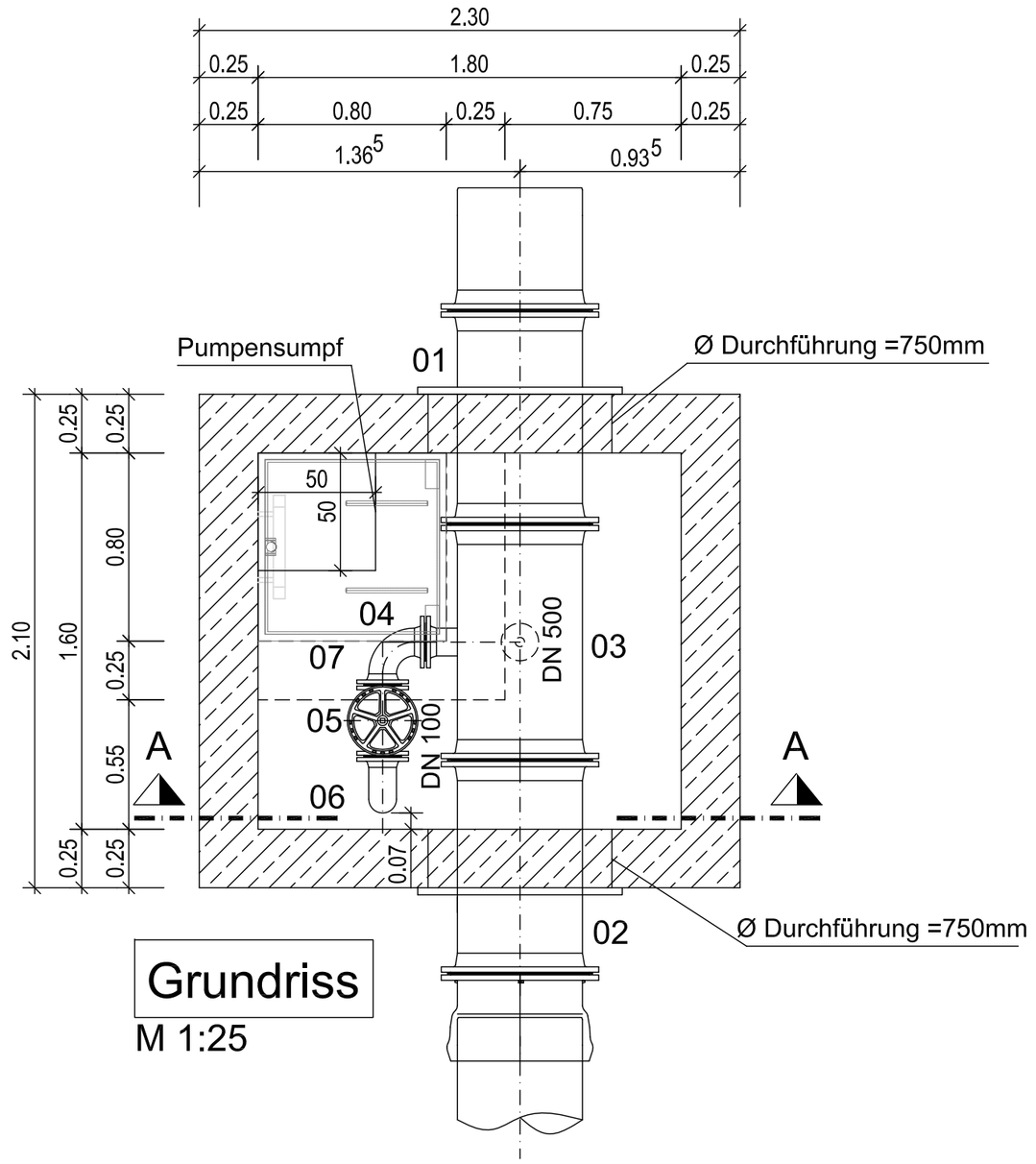

Grundriss
M 1:25

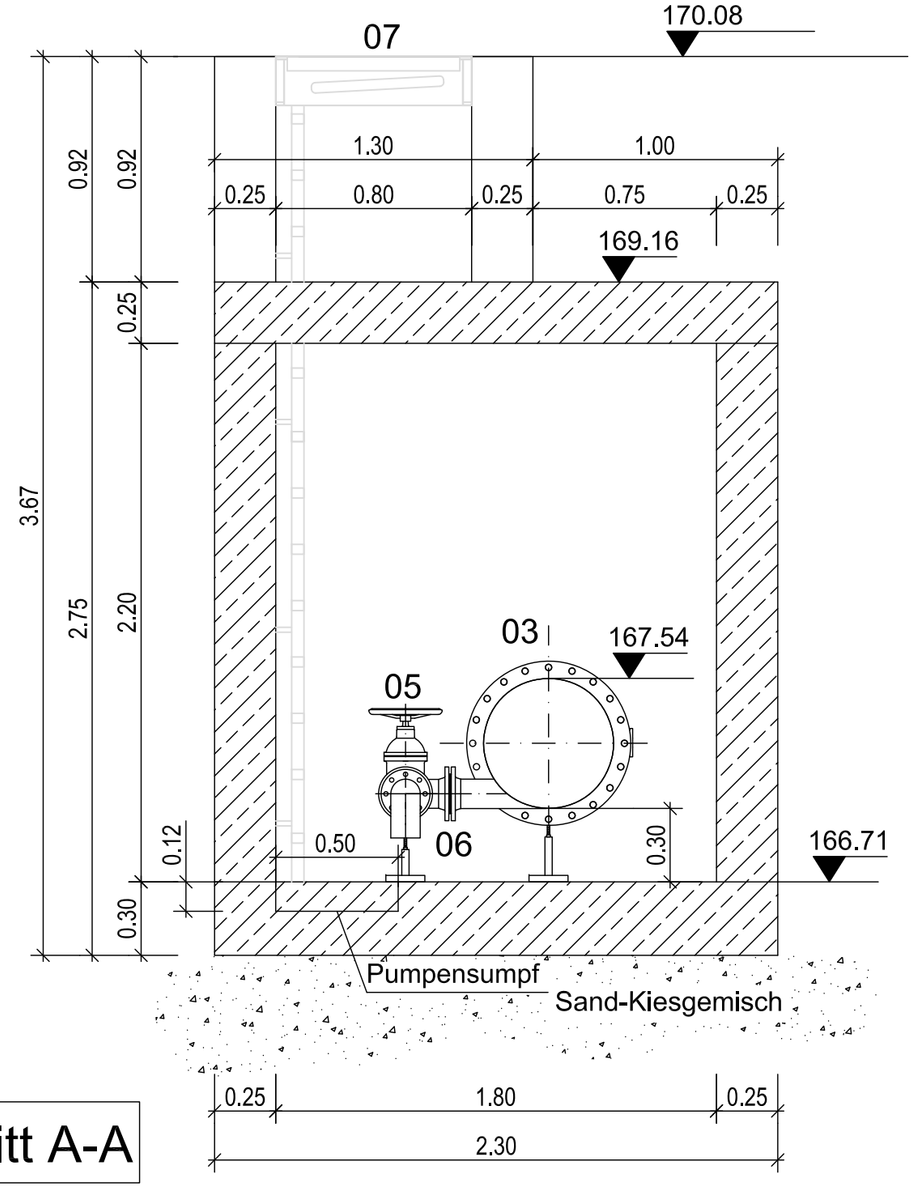

Schnitt A-A
M 1:25

Legende

01 FF-Stück DN 500 mit Mauerkragen, L=900mm
02 FF-Stück DN 500 mit Mauerkragen, L=1000mm
03 T 500/100, Abgang sohlgleich
04 Q 100
05 Absperrschieber DN 100
06 Auslassstück DN 100
07 Schachtabdeckung 800 x 800

Anlage
02.04.05
Entleerungsschacht

AUSFÜHRUNGSPLANUNG

Bauherr:
Oberhessische Versorgungsbetriebe AG
Hanauer Straße 9-13
61169 Friedberg (Hessen)

Planung:
Oberhessische Versorgungsbetriebe AG
Abteilung WP
OVAG-Straße 21
35410 Hungen-Inheiden

Planung:
Pfannmüller Bauingenieur GmbH
Bergstraße 13
63755 Alzenau

Neubau einer Trinkwasserleitung DN500 zwischen Hungen und Lich

Lageskizze:

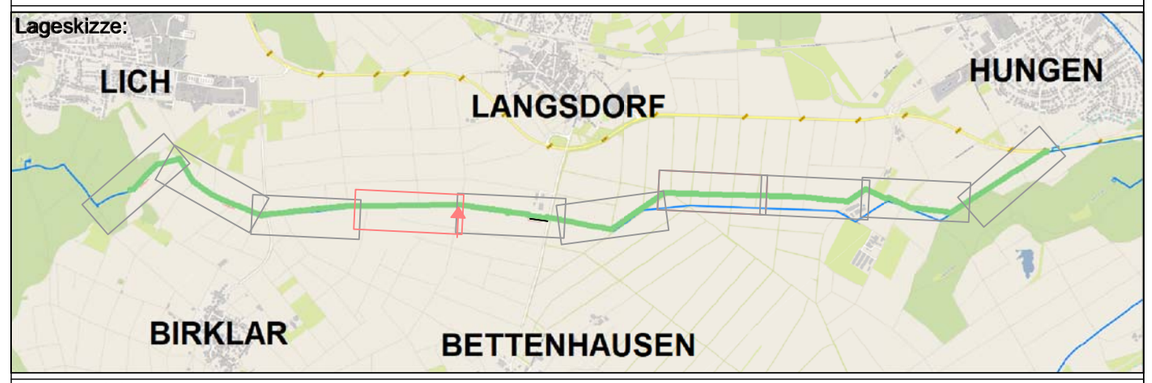

Planbezeichnung:

Entleerungsschacht neu 3
Stationierung 4214.45
Grundriss + Schnitt A-A

Blatt Nummer:
Maßstab: 1:25

Vermerke:

	Datum	Name/Stempel
Bearbeitet		
Geprüft		
Freigegeben		

Änderungen:

Index	Änderung	Datum